ENGLISH

aiwa

Japan Technology Since 1951



Portable air conditioner

AW-ACP0901FC

User manual

Thanks for your preference
We hope you enjoy the experience!

Please read the instructions carefully before use

Content

I. Attention Matters
II. Features and Components
III. Control Setting
IV. Protection function
V. Installation and adjustment
VI. Drainage Instructions
VII. Maintenance
VIII. Unit storage
IX. Troubleshooting
X. Appendix

The refrigerant used in mobile air conditioners is the environmentally friendly hydrocarbon R290. This refrigerant is odorless and, compared to alternative refrigerants, R290 is an ozone-free refrigerant with very low impact.
Please read the instructions before use and repair.
The drawings provided in this manual may differ from the physical objects. Please refer to the physical objects.

I. Attention Matters

Warning matters:

1. Do not use means to accelerate the defrosting process or to clean, other than those recommended by the manufacturer.
2. The appliance shall be stored in a room without continuously operating ignition sources (for example: open flames, an operating gas appliance or an operating electric heater).
3. Do not pierce or burn.
4. Be aware that refrigerants may not contain an odour.
5. Appliance shall be installed, operated and stored in a room with a floor area larger than 7 m^2.
6. Keep any required ventilation openings clear of obstruction.
7. Servicing shall be performed only as recommended by the manufacturer.
8. The appliance shall be stored in a well-ventilated area where the room size corresponds to the room area as specified for operation.
9. Any person who is involved with working on or breaking into a refrigerant circuit should hold a current valid certificate from an industry-accredited assessment authority, which authorises their competence to handle refrigerants safely in accordance with an industry recognised assessment specification.
10. Servicing shall only be performed as recommended by the equipment manufacturer. Maintenance and repair requiring the assistance of other skilled personnel shall be carried out under the supervision of the person competent in the use of flammable refrigerants.
11. All working procedure that affects safety means shall only be carried by competent persons.



Notes:

* The air conditioning is only suitable for indoor use, and is not suitable for other applications.
* Follow local grid interconnection rules while installing the air conditioning and ensure that it is properly grounded. If you have any question on electrical installation, follow the instructions of the manufacturer, and if necessary, ask a professional electrician to install it.
* Place the machine in a flat and dry place and keep a distance of above 50 cm between the machine and the surrounding objects or walls.
* After the air conditioning is installed, ensure that the power plug is intact and firmly plugged into the power outlet, and place the power cord orderly to prevent someone from being tripped or pulling out the plug.
* Do not put any object into the air inlet and outlet of the air conditioning. Keep the air inlet and outlet free from obstructions.
* When drainage pipes are installed, ensure that the drainage pipes are properly connected, and are not distorted or bended.
* While adjusting the upper and lower wind-guide strips of the air outlet, pluck it with hands gently to avoid damaging wind-guide strips.
* When moving the machine, make sure that it is in an upright position.
* The machine should stay away from gasoline, flammable gas, stoves and other heat sources.

* Don't disassemble, overhaul and modify the machine arbitrarily, otherwise it will cause a machine malfunction or even bring harm to persons and properties. To avoid danger, if a machine failure occurs, ask the manufacturer or professionals to repair it.
* Do not install and use the air conditioning in the bathroom or other humid environments.
* Do not pull the plug to turn off the machine.
* Do not place cups or other objects on the body to prevent water or other liquids from spilling into the air conditioning.
* Do not use insecticide sprays or other flammable substances near the air conditioning.
* Do not wipe or wash the air conditioning with chemical solvents such as gasoline and alcohol. When you need to clean the air conditioning, you must disconnect the power supply, and clean it with a half-wet soft cloth. If the machine is really dirty, scrub with a mild detergent.
* The appliance can be used by children aged from 8 years and above and persons with reduced physical, sensory or mental capabilities if they have been given supervision or instruction concerning use of the appliance in a safe way and understand the hazards involved. Children shall not play with the appliance. Cleaning and maintenance shall not be made by children without supervision.

If the supply cord is damaged, it must be replaced by the manufacturer, its service agent or similarly qualified persons in order to avoid a hazard.

The appliance shall be installed in accordance with national wiring regulations.

Do not operate your air conditioner in a wet room such as a bathroom or laundry room.

Transportation, marking and storage for units

1. Transport of equipment containing flammable refrigerants — Compliance with the transport regulations.
2. Marking of equipment using signs — Compliance with local regulations.
3. Disposal of equipment using flammable refrigerants — Compliance with national regulations.
4. Storage of equipment/appliances — The storage of equipment should be in accordance with the manufacturer's instructions.
5. Storage of packed (unsold) equipment — Storage package protection should be constructed such that mechanical damage to the equipment inside the package will not cause a leak of the refrigerant charge. The maximum number of pieces of equipment permitted to be stored together will be determined by local regulations.

II. Features and Components

1. Features

* Brand new appearance, compact structure, smooth line, simple and generous shape.
* Functions of refrigeration, dehumidification, air supply and continuous drainage.
* Outdoor interface is set high to facilitate assembly and keep the smooth flow of the heat pipe.
* LED displays the control panel, beautiful and fashionable, with high-quality remote control. It adopts a user-friendly remote control design.
* Air filtration capability.
* Timing switch function.
* Protection function of automatically restarting the compressor after three minutes, a variety of other protection functions.
* The Max operation temperature for the air conditioner Cooling: 35/24 °C; heating: 20/12°C; Temperature operation range: 7-35°C.

2. Components:

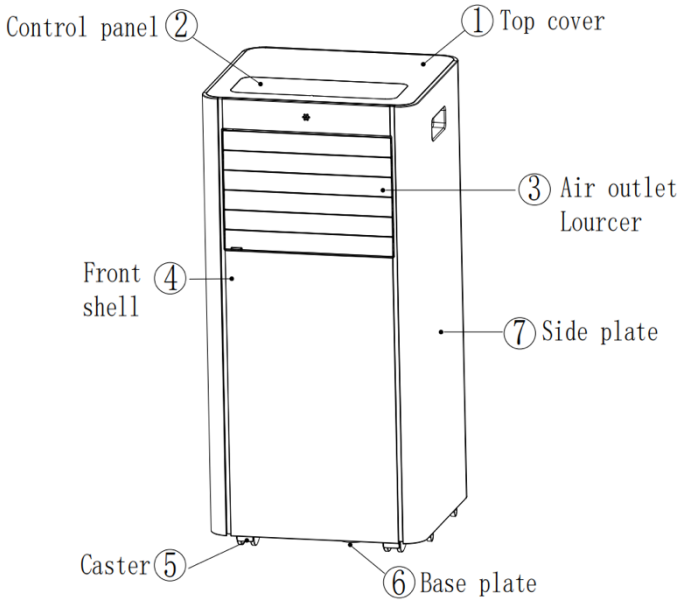

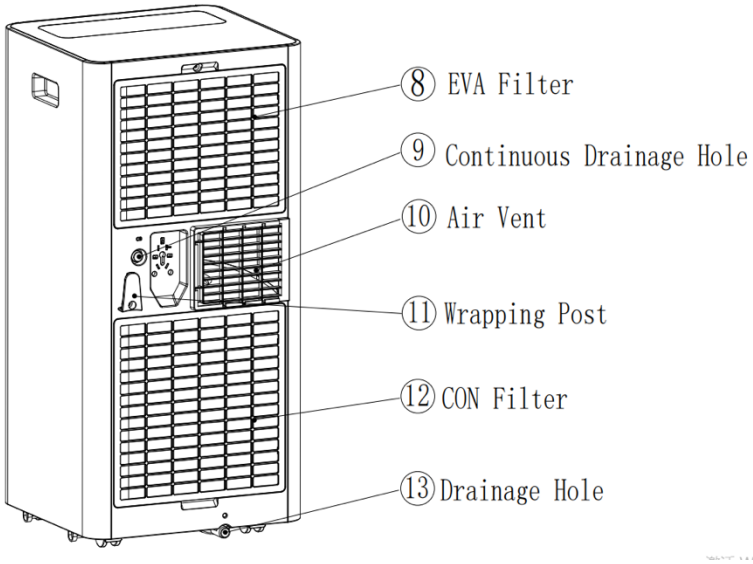

Exhaust Pipe

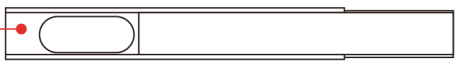

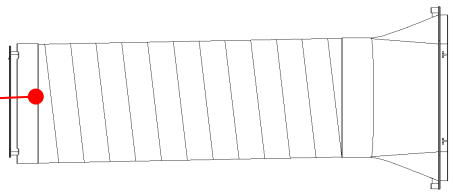

Window Sealing Plate

III. Control Setting

1. Control panel operation instructions

1) Operation interface:

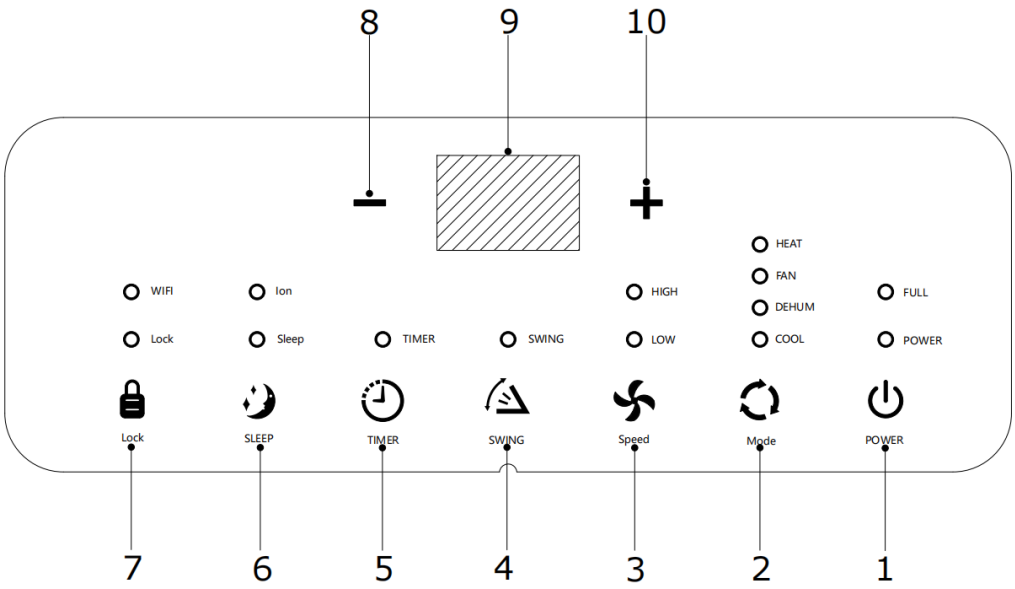

1. Power Key
2. Mode Selection Key
3. Speed Key
4. Auto Swing (Optional)
5. Timer Key
6. Sleep Key
7. Lock Key
8. Down Key
9. Display window
10. Up Key

When the machine is powered on for the first time, the buzzer will play power-on music, and then the machine will get into standby status.

1: Power Key:

Press the key to turn on and turn off the machine. In the case of power on, press the key to turn off the machine; in the case of power off, press the key to turn on the machine.

2: Mode Selection Key:

In the case of power on, press the key to switch between cooling → dehum → fan → heat.

3: Wind Speed Selection Key:

1. In cooling and fan mode, press the key to select high or low wind speed operation. But limited by anti-cold conditions, under certain conditions, it may not run according to the set wind speed.
2. In dehumidifying mode, pressing the key is invalid, and the fan will forcibly choose low wind speed operation.

4: Display window:

Display temperature, time, and fault codes.

5: Up Key and Down Key:

Press the two keys to change the setting temperature or setting time. While setting temperature, press up key or down key to select the required temperature (not available in fan or dehumidifying mode). While setting time, press up key or down key to select the required time.

6: Timing Key:

In the case of power on, press the key to close timing; in the case of power off, press the key to open timing. Press the key, when the timing symbol flashes, press up and down key to select the required timing value. Timing values can be set in 1-24 hours and the timing value is adjusted up or down by one hour.

7: Sleep Mode:

In the cooling mode, press the Sleep Key to turn on the sleep mode, then the unit will work on Energy-Saving and quiet type.

8: Auto Swing:

In the case of starting up, press this key to operate the automatic swing on and off.

9: Lock:

Long press for 3 seconds to activate WIFI, short press to activate the child lock.

2. Operation instructions of remote control

1) The remote control panel is as follows:

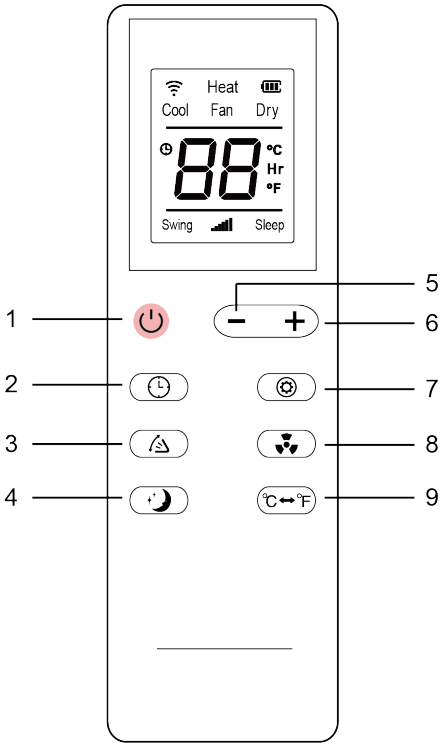

Instructions of key operation of the high-quality remote control are as follows:

1. Power: Press the ⏻ key to turn on or turn off the machine.
2. Timer: Press the 🕒 key to set timing.
3. Swing: Press the key to set swing.
4. Sleep Mode: Press the key to turn on the sleep mode.
5. Down: Press the ▼ key to reduce temperature and timing set value.
6. Up: Press the ▲ key to increase temperature and timing set value.
7. Mode: Press the key to switch between cooling, fan, dehumidifying mode.
8. Fan: Press the key to select high or low wind speed.
9. °C ↔°F: Press this key to convert the temperature units.

IV. Protection function

1 Frost Protection Function:

In cooling, dehumidifying or economic power saving mode, if the temperature of the exhaust pipe is too low, the machine will automatically enter protection status; if the temperature of the exhaust pipe rises to a certain temperature, it can automatically revert to normal operation.

2 Overflow Protection Function:

When water in the water pan exceeds the warning level, the machine will automatically sound an alarm, and the "FULL" indicator light will flash. At this point, you need to move the drainage pipe connecting the machine or the water outlet to sewer or other drainage area to empty the water (details see Drainage Instructions at the end of this chapter). After the water is emptied, the machine will automatically return to the original state.

3 Automatic Defrosting (cooling models have this function):

The machine has automatic defrosting function. Defrosting can be achieved through four-way valve reversing.

4 Protection Function of the Compressor

To increase the service life of the compressor, it has a 3-minute delay booting protection function after the compressor is turned off.

V. Installation and adjustment

1. Installation:

Warning: before using the mobile air conditioning, keep it upright for at least two hours.

The air conditioning can be easily moved in the room. In the moving process, ensure that the air conditioning is in the upright position and the air conditioning should be placed on a flat surface. Do not install and use the air conditioning in the bathroom or other humid environments.

1.1 Install the heat pipe assembly (as shown in Fig.1)

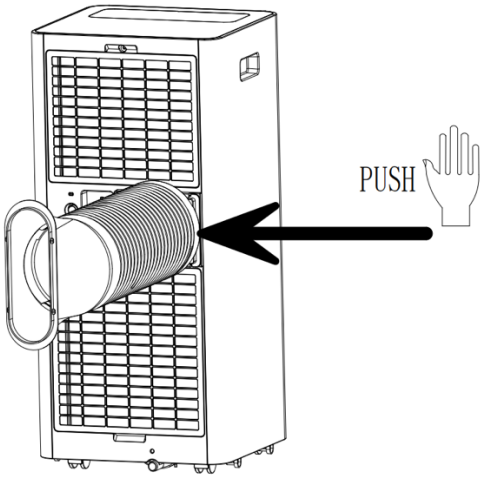

Figure 1

1) Take out the outer connector assembly and the exhaust pipe assembly, and remove the plastic bags.

2) Insert the heat pipe assembly (the end of the exhaust joint) into the back panel vent slot (push to the left) and complete the assembly (as shown in figure 1).

1.2 Installation of window sealing plate components

1. Half open the window, and mount the window sealing plate assembly to the window (as shown in Fig.2 and Fig.3). Components can be placed in horizontal and vertical direction.

2. Pull various components of the window sealing plate assembly open, adjust their opening distance to bring both ends of the assembly into contact with the window frame, and fix various components of the assembly.

Notes: 1) The flat end of the exhaust pipe joints must be snapped into place.

2) The pipe cannot be distorted nor have substantial turning (greater than 45°). Keep the ventilation of the exhaust pipe not blocked.

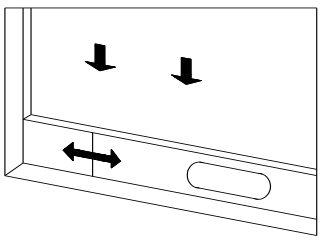

Figure 2

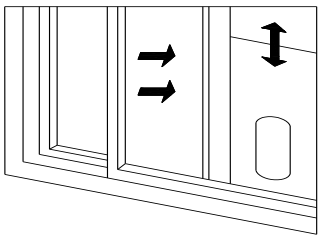

Figure 3

1.3 Install the body

1) Move the machine with installed heat pipe and fittings before the window, and the distance between the body and walls or other objects shall be at least 50 cm (as shown in Fig.4).

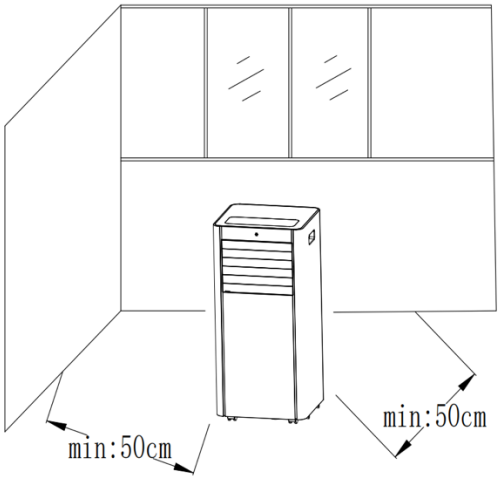

Figure 4

3. Elongate the exhaust pipe and snap the flat end of the exhaust pipe joints into the hole of the window sealing plate assembly (as shown in Fig.5 and Fig.6).

Notes: 1. The flat end of the exhaust pipe joints must be snapped into place.

2. The pipe cannot be distorted nor have substantial turning (greater than 45°). Keep the ventilation of the exhaust pipe not blocked.

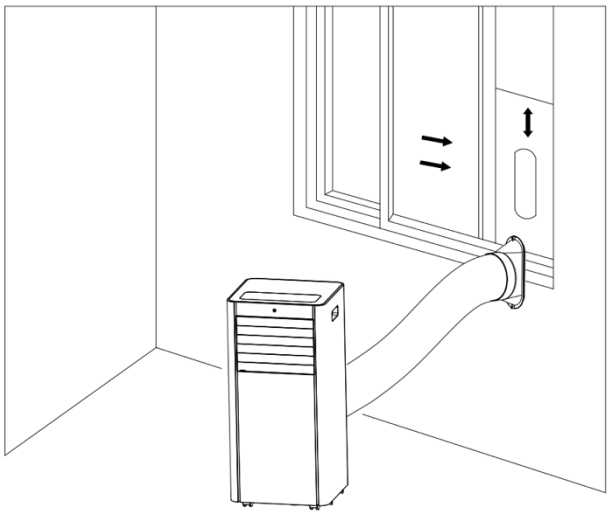

Figure 5

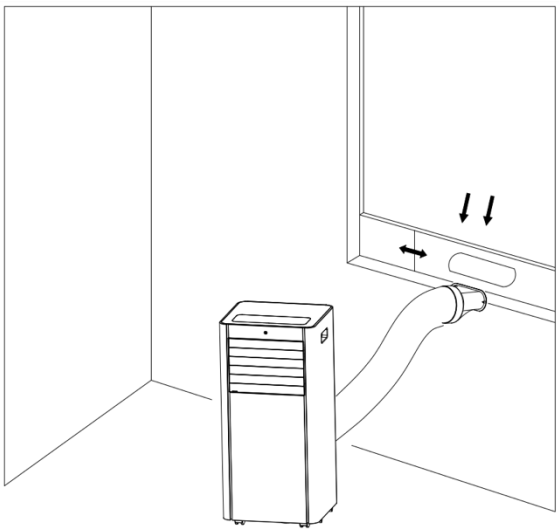

Figure 6

Important Notice:

The length of the exhaust hose shall be 280~1,500 mm, and this length is based on the specifications of the air conditioning. Do not use extension tubes or replace it with other different hoses, or this may cause a malfunction. Exhaust hose must not be blocked; otherwise, it may cause overheating.

VI. Drainage Instructions

This machine has two drainage methods: manual drainage and continuous drainage.

1. Manual drainage:

1) When the machine stops after the water is full, turn off the machine power and unplug the power plug.

Notes: Please move the machine carefully, so as not to spill the water in the water pan at the bottom of the body.

2) Place the water container below the side water outlet behind the body.

3) Unscrew the drainage cover and unplug the water plug; the water will automatically flow into the water container.

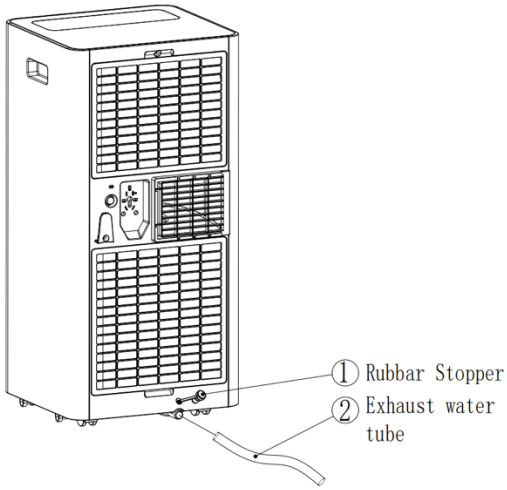

Notes: 1) Keep the drainage cover and the water plug properly.

2. During drainage, the body can be tilted slightly backwards.

3. If the water container cannot hold all the water, before the water container is full, stuff the water outlet with the water plug as soon as possible to prevent water from flowing to the floor or the carpet.

4. When the water is discharged, stuff the water plug, and tighten the drainage cover.

2. Continuous drainage (Optional) (only applicable to dehumidifying mode), as shown in figure:

1) Unscrew the drainage cover, and unplug the water plug.

2) Set the drainage pipe into the water outlet.

3) Connect the drainage pipe to the bucket.

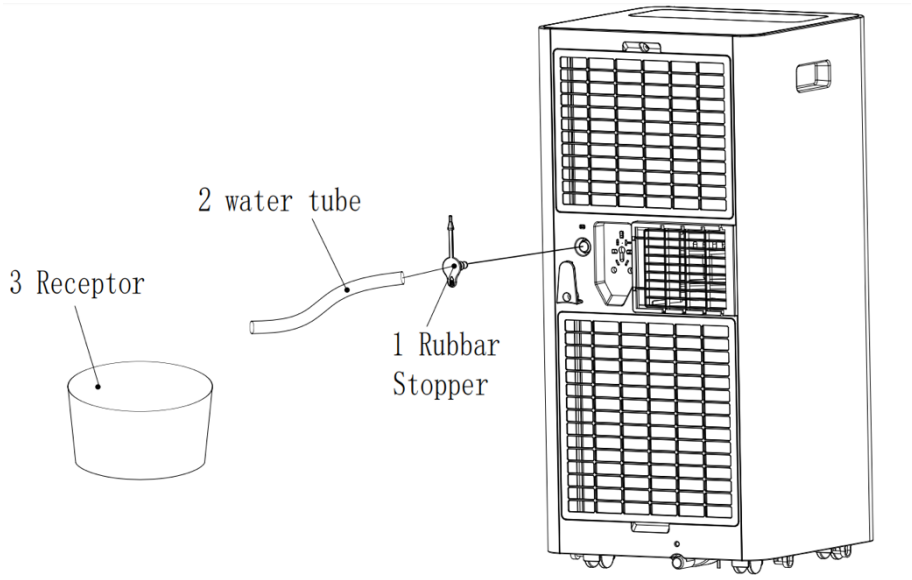

VII. Maintenance

Cleaning: before cleaning and maintenance, turn off the machine and unplug the plug.

1. Clean the surface

Clean the surface of the machine with a wet soft cloth. Don't use chemicals, such as benzene, alcohol, gasoline, etc.; otherwise, the surface of the air conditioning will be damaged or even the whole machine will be damaged.

2. Clean the filter screen

If the filter screen is clogged with dust, and the effectiveness of the air conditioning is reduced, be sure to clean the filter screen once every two weeks.

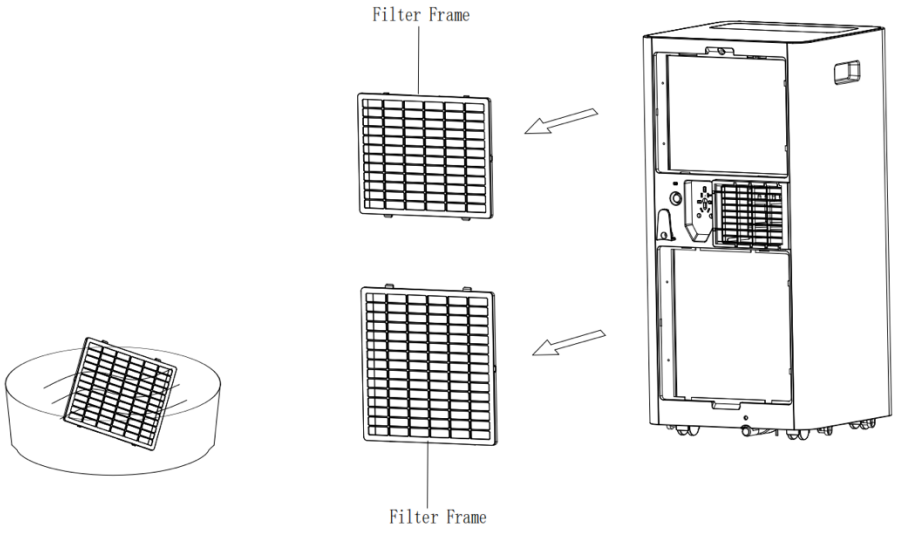

3. Clean the upper filter screen frame

1. Unscrew one screw fixed by EVA filter net and back shell with screwdriver, and take out EVA filter net.
2. Put the EVA filter screen into warm water with neutral detergent (about 40°C / 104°F) and dry it in the shade after rinsing clean.

VIII. Unit Storage

1: Unscrew the drainage cover, unplug the water plug, and discharge the water in the water pan into other water containers or directly tilt the body to discharge the water into other containers.

2: Turn on the machine, adjust it to low-wind ventilation mode, and maintain this state until the drainage pipe becomes dry, so as to keep the inside of the body in a dry state and prevent it from mildewing.

3: Turn off the machine, unplug the power plug, and wrap the power cord around the wrapping post; install the water plug and the drainage cover.

4: Remove the exhaust pipe and keep it properly.

5: Cover the air conditioning with a plastic bag. Put the air conditioning in a dry place, keep it out of the reach of children, and take dust control measures.

6: Remove batteries of the remote control and keep them properly.

Note: ensure that the body is placed in a dry place and keep all machine components properly.

IX. Troubleshooting

Do not repair or disassemble the air conditioning by yourself. Unqualified repair will lead to failure of the warranty card, and may cause damage to users or their properties.

Problem	Reasons	Solutions
The air conditioning does not work.	There is no electricity.	Turn it on after connecting it to a socket with electricity.
	The overflow indicator displays "FL".	Discharge the water inside.
	The ambient temperature is too low or too high.	Recommended to use the machine at a temperature of 7-35°C (44-95°F).
	In cooling mode, the room temperature is lower than the set temperature; in heating mode, the room temperature is higher than the set temperature.	Change the set temperature.
	In dehumidification mode, the ambient temperature is low.	The machine should be placed in a room with an ambient temperature greater than 17°C (62°F).
The cooling effect is not good.	There is direct sunlight.	Pull the curtain.
	Doors or windows are open; there are a lot of people; or in cooling mode, there are other sources of heat.	Close doors and windows, and add new air conditioning.
	The filter screen is dirty.	Clean or replace the filter screen.
	The air inlet or outlet is blocked.	Clear obstructions.
Big noise.	The air conditioning is not placed on a flat surface.	Put the air conditioning on a flat and hard place (to reduce noise).
Compressor does not work.	Overheat protection starts.	Wait for 3 minutes until the temperature is lowered, and then restart the machine.
The remote control does not work.	The distance between the machine and the remote control is too far.	Use the remote control closer to the air conditioning, and make sure that the remote control directly faces the direction of the remote control receiver.
	The remote control is not aligned with the direction of the remote control receiver.	
	Batteries are dead.	Replace batteries.
Displays 'E1'.	The pipe temperature sensor is abnormal.	Check the pipe temperature sensor and related circuitry.
Displays 'E2'.	The room temperature sensor is abnormal.	Check the room temperature sensor and related circuitry.

Note: If problems not listed in the table occur or recommended solutions do not work, please contact the professional service organization.

X. Appendix

Schematic diagram for air conditioning

(The specific technical parameters of the machine shall be subject to the nameplate on the product.)

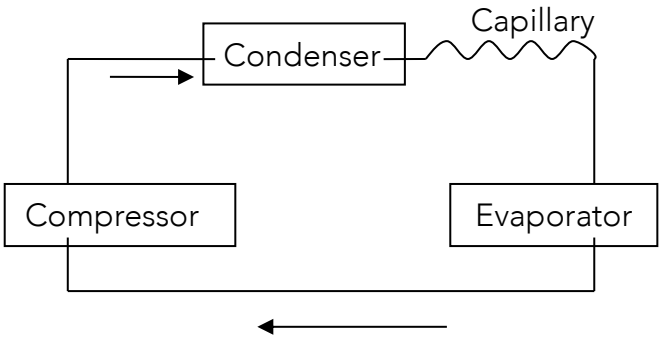



Treatment: Don't put the abandoned machine with other unsorted waste together. Such waste shall be placed separately for other special use.

The maximum dosage of refrigerant is 150 grams.

aiwa

Japan Technology Since 1951

know more:
www.aiwalatinoamerica.com

aiwa is a brand property of AUDIO MOBILE AMÉRICAS, S.A.

Distributed by: AUDIO MOBILE AMERICAS S.A. www.aiwalatinoamerica.com / ama@aiwalatinoamerica.com
Distributed by: ACC GROUP S.A. in Venezuela, Central America & Caribbean www.aiwalatinoamerica.com
Distributed by: VICTORIA CAPITAL in Chile www.aiwachile.cl
Distributed by: AIEG in Bolivia www.aiwalatinoamerica.com
Distributed by: RETAIL LUX S.A de C.V. in México www.aiwa.com.mx / info@aiwamexico.com
Distributed by: aiwa Colombia SAS www.aiwalatinoamerica.com
Distributed by: aiwa Uruguay SAS www.aiwa.com.uy
Distributed by: aiwa Paraguay E.A.S. www.aiwalatinoamerica.com
Distributed by: INTSAN PERÚ SAC in Perú www.aiwalatinoamerica.com

Designed in Japan

ESPAÑOL

aiwa

Japan Technology Since 1951



Aire acondicionado portátil

AW-ACP0901FC

Manual de usuario

Gracias por su preferencia
¡Esperamos que disfrute de la experiencia!

Lea atentamente las instrucciones antes de usar.

El refrigerante utilizado en los aires acondicionados portátiles es el hidrocarburo ecológico R290. Este refrigerante es inodoro y, en comparación con los refrigerantes alternativos, el R290 es un refrigerante sin ozono y de muy bajo impacto.
Lea las instrucciones antes del uso y la reparación.
Los dibujos que se proporcionan en este manual pueden diferir de los objetos físicos. Consulte los objetos físicos.

I. Advertencias importantes

Advertencias:

1. No utilice medios para acelerar el proceso de descongelación ni para limpiar distintos de los recomendados por el fabricante.
2. El aparato debe almacenarse en una habitación sin fuentes de ignición en funcionamiento continuo (por ejemplo: llamas abiertas, un aparato de gas en funcionamiento o un calefactor eléctrico en funcionamiento).
3. No perfore ni queme el aparato.
4. Tenga en cuenta que los refrigerantes pueden no tener olor.
5. El aparato debe instalarse, operarse y almacenarse en una habitación con una superficie de piso superior a 7 m^2.
6. Mantenga libres de obstrucciones las aberturas de ventilación necesarias.
7. El mantenimiento debe realizarse únicamente según lo recomendado por el fabricante.
8. El aparato debe almacenarse en un área bien ventilada donde el tamaño de la habitación corresponda a la superficie especificada para su funcionamiento.
9. Toda persona que intervenga en el trabajo o la apertura de un circuito de refrigerante debe poseer un certificado válido y vigente de una autoridad de evaluación acreditada por la industria, que autorice su competencia para manipular refrigerantes de manera segura conforme a una especificación de evaluación reconocida por la industria.
10. El mantenimiento debe realizarse únicamente según lo recomendado por el fabricante del equipo. El mantenimiento y las reparaciones que requieran la asistencia de otro personal cualificado deben llevarse a cabo bajo la supervisión de la persona competente en el uso de refrigerantes inflamables.
11. Todo procedimiento de trabajo que afecte a los medios de seguridad debe ser realizado únicamente por personas competentes.






Notas:

* El aire acondicionado solo es apto para uso en interiores y no es adecuado para otras aplicaciones.
* Siga las normas locales de interconexión a la red eléctrica al instalar el aire acondicionado y asegúrese de que quede correctamente conectado a tierra. Si tiene alguna duda sobre la instalación eléctrica, siga las instrucciones del fabricante y, si es necesario, solicite a un electricista profesional que lo instale.
* Coloque la unidad en un lugar plano y seco, y mantenga una distancia superior a 50 cm entre la unidad y los objetos o paredes circundantes.
* Una vez instalado el aire acondicionado, asegúrese de que el enchufe esté intacto y firmemente conectado a la toma de corriente, y disponga el cable de alimentación de forma ordenada para evitar que alguien tropiece o desconecte el enchufe.
* No introduzca ningún objeto en la entrada ni en la salida de aire del aire acondicionado. Mantenga la entrada y la salida de aire libres de obstrucciones.
* Cuando se instalen los tubos de drenaje, asegúrese de que estén correctamente conectados y de que no estén deformados ni doblados.

* Al ajustar las aletas guía de aire superior e inferior de la salida de aire, muévalas suavemente con las manos para no dañarlas.
* Al mover la unidad, asegúrese de que se encuentre en posición vertical.
* La unidad debe mantenerse alejada de la gasolina, los gases inflamables, las estufas y otras fuentes de calor.
* No desmonte, revise ni modifique la unidad de forma arbitraria, ya que esto podría provocar un mal funcionamiento o incluso causar daños a las personas y a los bienes. Para evitar peligros, si se produce una avería, solicite la reparación al fabricante o a profesionales.
* No instale ni utilice el aire acondicionado en el baño ni en otros entornos húmedos.
* No desconecte el enchufe para apagar la unidad.
* No coloque tazas ni otros objetos sobre la unidad para evitar que el agua u otros líquidos se derramen dentro del aire acondicionado.
* No utilice aerosoles insecticidas ni otras sustancias inflamables cerca del aire acondicionado.
* No limpie ni lave el aire acondicionado con disolventes químicos como gasolina o alcohol. Cuando necesite limpiar el aire acondicionado, debe desconectar la alimentación eléctrica y limpiarlo con un paño suave ligeramente húmedo. Si la unidad está muy sucia, frótela con un detergente suave.
* El aparato puede ser utilizado por niños de 8 años en adelante y por personas con capacidades físicas, sensoriales o mentales reducidas siempre que se les haya proporcionado supervisión o instrucciones sobre el uso seguro del aparato y comprendan los peligros que conlleva. Los niños no deben jugar con el aparato. La limpieza y el mantenimiento no deben ser realizados por niños sin supervisión.
* Si el cable de alimentación está dañado, debe ser reemplazado por el fabricante, su agente de servicio o personas igualmente cualificadas para evitar peligros.
* El aparato debe instalarse conforme a las normativas nacionales de cableado.
* No utilice el aire acondicionado en una habitación húmeda, como un baño o un cuarto de lavado.

Transporte, marcado y almacenamiento de las unidades

1. Transporte de equipos que contienen refrigerantes inflamables: cumplimiento de las normativas de transporte.
2. Marcado de equipos mediante señales: cumplimiento de las normativas locales.
3. Eliminación de equipos que utilizan refrigerantes inflamables: cumplimiento de las normativas nacionales.
4. Almacenamiento de equipos/aparatos: el almacenamiento debe realizarse conforme a las instrucciones del fabricante.
5. Almacenamiento de equipos embalados (no vendidos): la protección del embalaje debe construirse de modo que un daño mecánico al equipo en su interior no provoque una fuga de la carga de refrigerante. El número máximo de equipos que se permite almacenar juntos estará determinado por las normativas locales.

II. Características y componentes

1. Características

* Apariencia totalmente nueva, estructura compacta, líneas suaves y forma sencilla y amplia.
* Funciones de refrigeración, deshumidificación, ventilación y drenaje continuo.
* La interfaz exterior está ubicada en alto para facilitar el montaje y mantener el flujo continuo del tubo de calor.
* Panel de control con pantalla LED, atractivo y moderno, con control remoto de alta calidad. Adopta un diseño de control remoto fácil de usar.
* Capacidad de filtración de aire.
* Función de temporizador.
* Función de protección que reinicia automáticamente el compresor después de tres minutos, además de otras diversas funciones de protección.
* Temperatura máxima de funcionamiento del aire acondicionado en refrigeración: 35/24°C; en calefacción: 20/12°C; rango de temperatura de funcionamiento: 7-35°C.

2. Componentes:

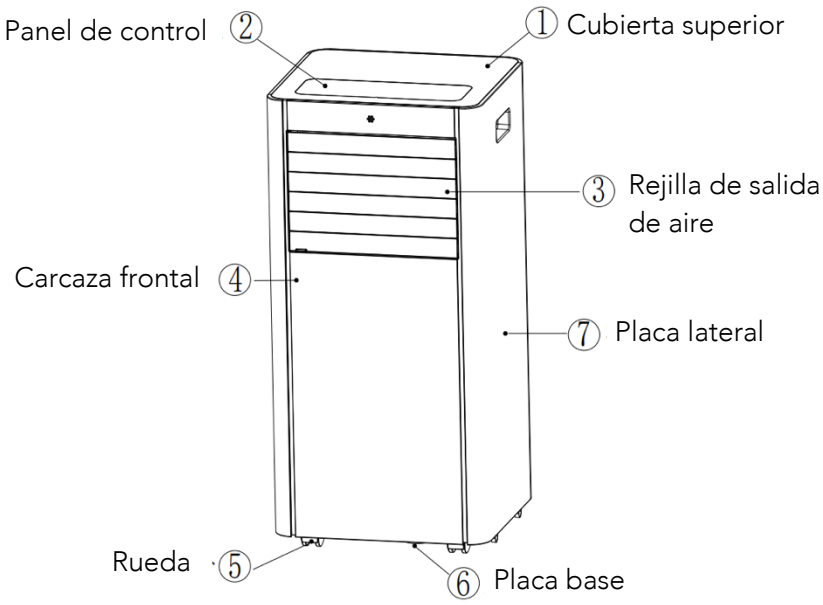

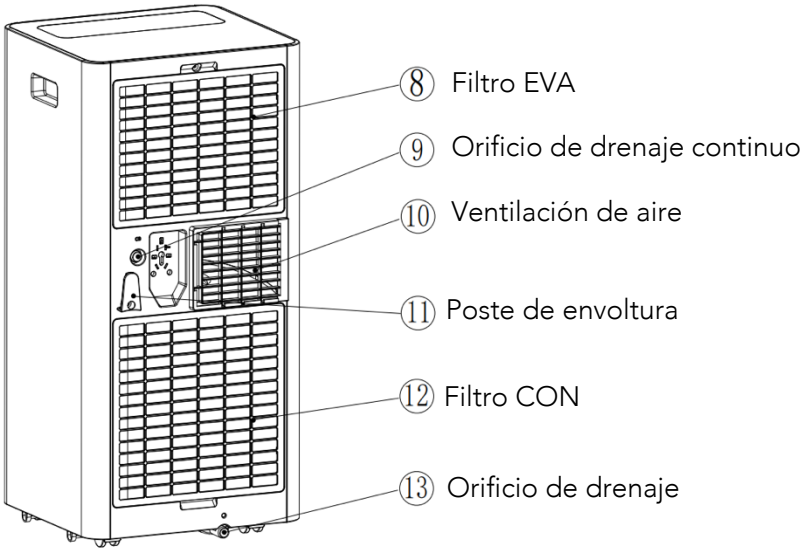



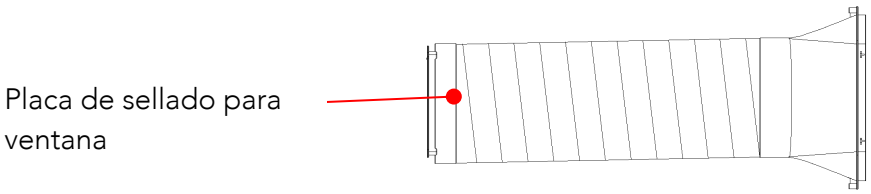

III. Configuración de control

1. Instrucciones de funcionamiento del panel de control

1) Interfaz de operación:

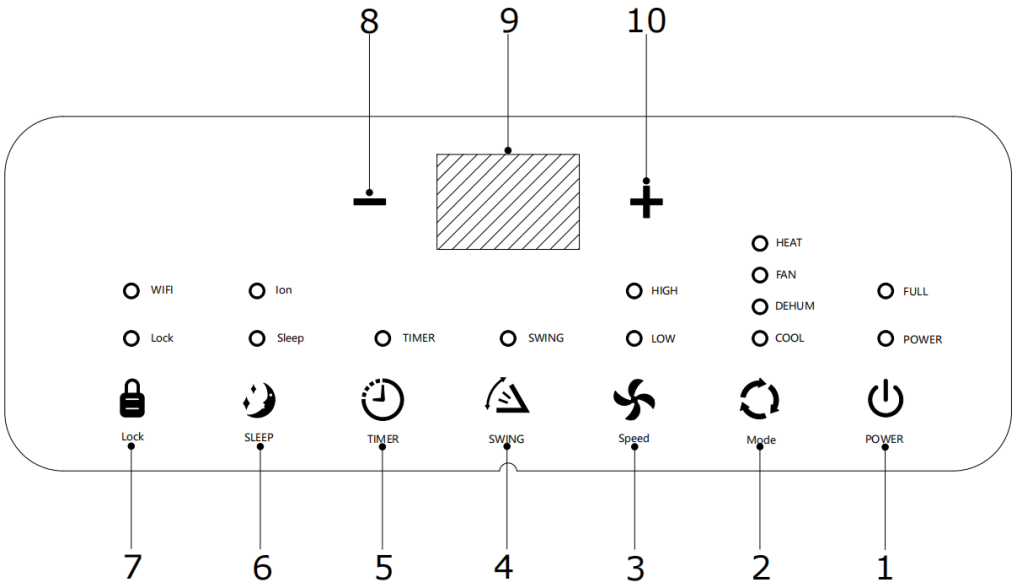

1. Tecla de encendido
2. Tecla de selección de modo
3. Tecla de velocidad
4. Oscilación automática (opcional)
5. Tecla de temporizador
6. Tecla de modo sueño
7. Tecla de bloqueo
8. Tecla abajo
9. Ventana de visualización
10. Tecla arriba

Cuando la unidad se enciende por primera vez, el zumbador reproducirá una melodía de encendido y luego la unidad entrará en estado de espera.

1: Tecla de encendido:

Presione la tecla para encender y apagar la unidad. Si está encendida, presione la tecla para apagarla; si está apagada, presione la tecla para encenderla.

2: Tecla de selección de modo:

Con la unidad encendida, presione la tecla para alternar entre refrigeración → deshumidificación → ventilación → calor.

3: Tecla de selección de velocidad del aire:

1. En los modos de refrigeración y ventilación, presione la tecla para seleccionar el funcionamiento a velocidad de aire alta o baja. No obstante, debido a las condiciones de protección contra el frío, en ciertas circunstancias puede no funcionar según la velocidad de aire establecida.
2. En el modo de deshumidificación, presionar la tecla no tiene efecto y el ventilador funcionará forzosamente a baja velocidad de aire.

4: Ventana de visualización:

Muestra la temperatura, la hora y los códigos de fallo.

5: Tecla arriba y tecla abajo:

Presione las dos teclas para cambiar la temperatura o el tiempo programados. Al ajustar la temperatura, presione la tecla arriba o abajo para seleccionar la temperatura deseada (no disponible en los modos de ventilación o deshumidificación). Al ajustar el tiempo, presione la tecla arriba o abajo para seleccionar el tiempo deseado.

6: Tecla de temporizador:

Con la unidad encendida, presione la tecla para desactivar el temporizador; con la unidad apagada, presione la tecla para activar el temporizador. Presione la tecla y, cuando el símbolo del temporizador parpadee, presione

las teclas arriba y abajo para seleccionar el valor de tiempo deseado. Los valores del temporizador se pueden ajustar entre 1 y 24 horas, en incrementos de una hora.

7: Modo sueño:

En el modo de refrigeración, presione la tecla sueño para activar el modo reposo; entonces la unidad funcionará en modo de ahorro de energía y silencioso.

8: Oscilación automática:

Con la unidad en funcionamiento, presione esta tecla para activar y desactivar la oscilación automática.

9: Bloqueo:

Mantenga presionado durante 3 segundos para activar el WIFI; una pulsación breve activa el bloqueo infantil.

2. Instrucciones de funcionamiento del control remoto

1) El panel del control remoto es el siguiente:

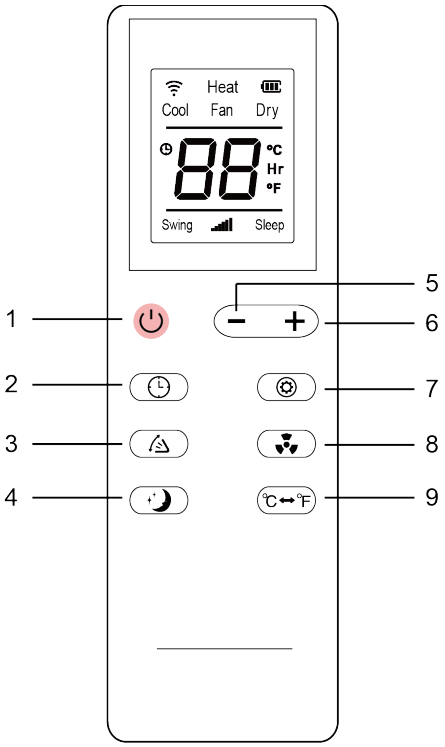

Las instrucciones de funcionamiento de las teclas del control remoto de alta calidad son las siguientes:

1. Encendido: presione la tecla para encender o apagar la unidad.
2. Temporizador: presione la tecla para programar el tiempo.
3. Oscilación: presione la tecla para ajustar la oscilación.
4. Modo reposo: presione la tecla para activar el modo reposo.
5. Abajo: presione la tecla ▼ para reducir el valor de temperatura y de tiempo.
6. Arriba: presione la tecla ▲ para aumentar el valor de temperatura y de tiempo.
7. Modo: presione la tecla para alternar entre los modos de refrigeración, ventilación y deshumidificación.
8. Ventilación: presione la tecla para seleccionar velocidad de aire alta o baja.
9. °C ↔ °F: presione esta tecla para cambiar las unidades de temperatura.

IV. Función de protección

1 Función de protección contra escarcha:

En el modo de refrigeración, deshumidificación o ahorro de energía, si la temperatura del tubo de escape es demasiado baja, la unidad entrará automáticamente en estado de protección; si la temperatura del tubo de escape sube hasta cierto nivel, podrá volver automáticamente al funcionamiento normal.

2 Función de protección contra desbordamiento:

Cuando el agua de la bandeja supera el nivel de advertencia, la unidad emitirá automáticamente una alarma y el indicador «FULL» parpadeará. En ese momento, deberá dirigir el tubo de drenaje conectado a la unidad o la

salida de agua hacia un desagüe u otra zona de drenaje para vaciar el agua (para más detalles, consulte las Instrucciones de drenaje al final de este capítulo). Una vez vaciada el agua, la unidad volverá automáticamente a su estado original.

3 Descongelación automática (los modelos con refrigeración disponen de esta función):

La unidad cuenta con función de descongelación automática. La descongelación se logra mediante la inversión de la válvula de cuatro vías.

4 Función de protección del compresor

Para prolongar la vida útil del compresor, este cuenta con una función de protección con un retardo de arranque de 3 minutos después de apagarse.

V. Instalación y ajuste

1. Instalación:

Advertencia: antes de usar el aire acondicionado portátil, manténgalo en posición vertical durante al menos dos horas.

El aire acondicionado se puede trasladar fácilmente dentro de la habitación. Durante el traslado, asegúrese de que el aire acondicionado esté en posición vertical y colóquelo sobre una superficie plana. No instale ni utilice el aire acondicionado en el baño ni en otros entornos húmedos.

1.1 Instale el conjunto del tubo de calor (como se muestra en la Fig. 1)

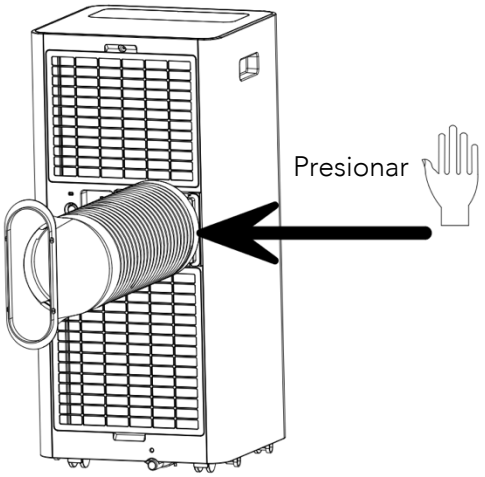

Figura 1

1) Extraiga el conjunto del conector exterior y el conjunto del tubo de escape, y retire las bolsas de plástico.

2) Inserte el conjunto del tubo de calor (el extremo de la junta de escape) en la ranura de ventilación del panel trasero (empuje hacia la izquierda) y complete el montaje (como se muestra en la figura 1).

1.2 Instalación de los componentes de la placa de sellado de ventana

1. Abra la ventana hasta la mitad y monte el conjunto de la placa de sellado de ventana en la ventana (como se muestra en la Fig. 2 y la Fig. 3). Los componentes pueden colocarse en dirección horizontal o vertical.

2. Extienda los distintos componentes del conjunto de la placa de sellado de ventana, ajuste su distancia de apertura para que ambos extremos del conjunto queden en contacto con el marco de la ventana y fije los distintos componentes del conjunto.

Notas:

1) El extremo plano de las juntas del tubo de escape debe encajar en su lugar.

2) El tubo no debe deformarse ni tener curvas pronunciadas (superiores a 45°). Mantenga la ventilación del tubo de escape sin obstrucciones.

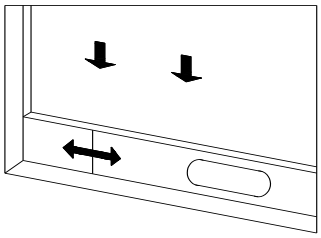

Figura 2

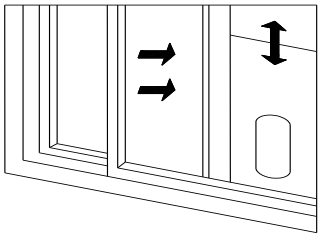

Figura 3

1.3 Instale el cuerpo de la unidad

1) Coloque la unidad, con el tubo de calor y los accesorios instalados, frente a la ventana; la distancia entre el cuerpo y las paredes u otros objetos debe ser de al menos 50 cm (como se muestra en la Fig. 4).

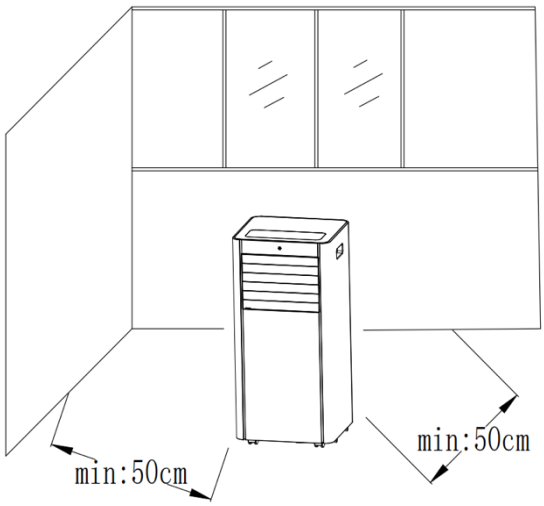

Figura 4

3. Extienda el tubo de escape y encaje el extremo plano de las juntas del tubo de escape en el orificio del conjunto de la placa de sellado de ventana (como se muestra en la Fig. 5 y la Fig. 6).

Notas:

1. El extremo plano de las juntas del tubo de escape debe encajar en su lugar.
2. El tubo no debe deformarse ni tener curvas pronunciadas (superiores a 45°). Mantenga la ventilación del tubo de escape sin obstrucciones.

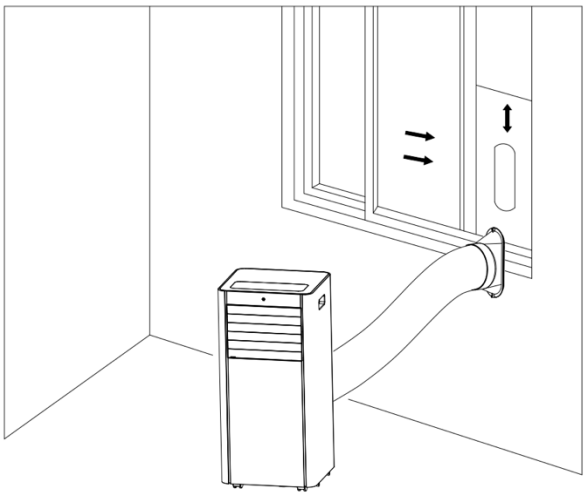

Figura 5

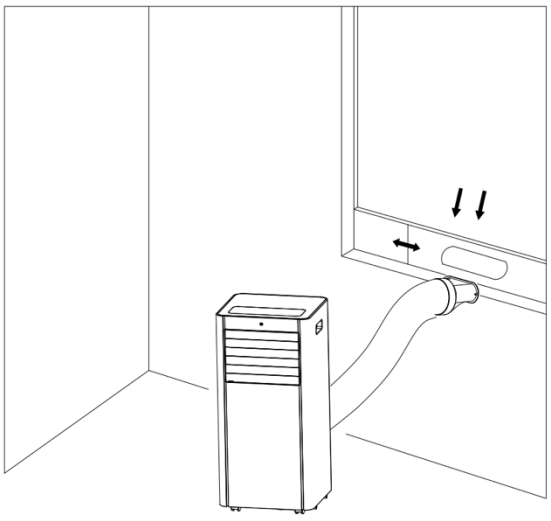

Figura 6

Aviso importante:

La longitud de la manguera de escape debe ser de 280 a 1500 mm, según las especificaciones del aire acondicionado. No utilice tubos de extensión ni la reemplace por otras mangueras diferentes, ya que esto podría provocar un mal funcionamiento. La manguera de escape no debe estar obstruida; de lo contrario, podría producirse un sobrecalentamiento.

VI. Instrucciones de drenaje

Esta unidad dispone de dos métodos de drenaje: drenaje manual y drenaje continuo.

1. Drenaje manual:

1) Cuando la unidad se detenga tras llenarse de agua, apague la unidad y desconecte el enchufe.

Notas: Mueva la unidad con cuidado para no derramar el agua de la bandeja situada en la parte inferior del cuerpo.

2) Coloque el recipiente de agua debajo de la salida de agua lateral situada en la parte trasera del cuerpo.

3) Desenrosque la tapa de drenaje y retire el tapón de agua; el agua fluirá automáticamente hacia el recipiente.

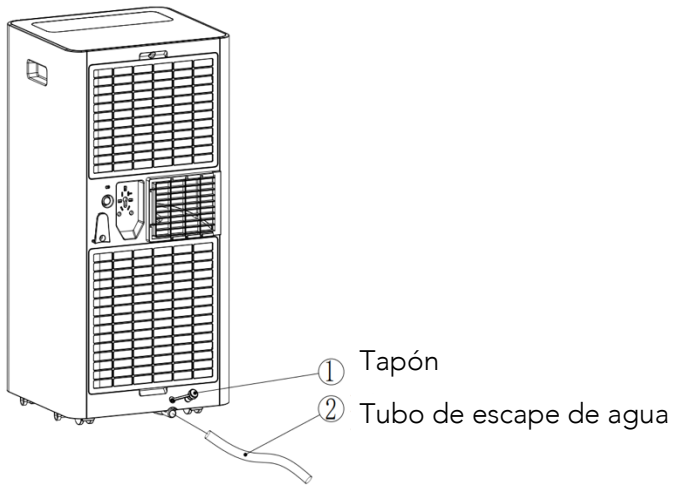

Notas: 1) Conserve adecuadamente la tapa de drenaje y el tapón de agua.

2. Durante el drenaje, el cuerpo puede inclinarse ligeramente hacia atrás.

3. Si el recipiente no puede contener toda el agua, antes de que se llene, coloque el tapón en la salida de agua lo antes posible para evitar que el agua fluya al suelo o a la alfombra.

4. Cuando el agua se haya descargado, coloque el tapón de agua y apriete la tapa de drenaje.

2. Drenaje continuo (opcional) (solo aplicable al modo de deshumidificación), como se muestra en la figura:

1) Desenrosque la tapa de drenaje y retire el tapón de agua.

2) Coloque el tubo de drenaje en la salida de agua.

3) Conecte el tubo de drenaje al recipiente.

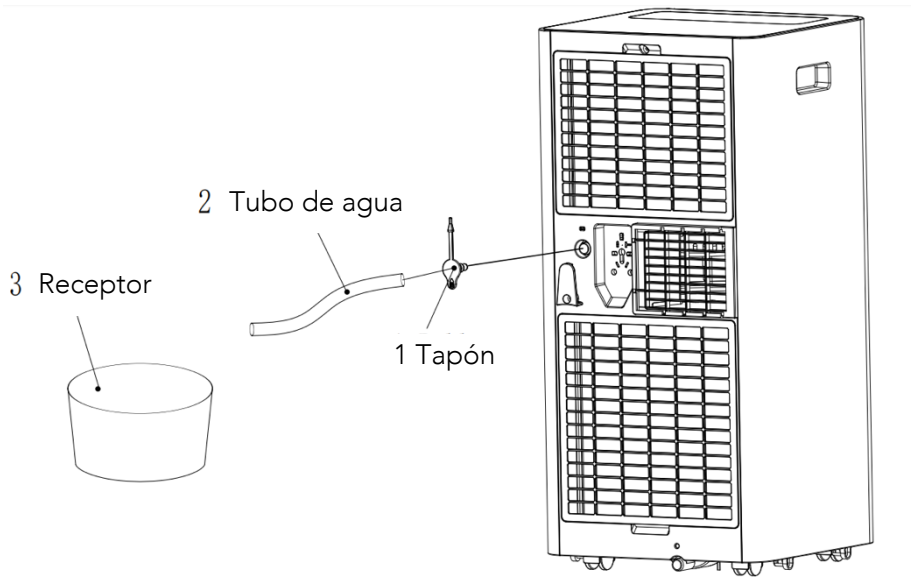

VII. Mantenimiento

Limpieza: antes de la limpieza y el mantenimiento, apague la unidad y desconecte el enchufe.

1. Limpieza de la superficie

Limpie la superficie de la unidad con un paño suave y húmedo. No utilice productos químicos como benceno, alcohol, gasolina, etc.; de lo contrario, se dañará la superficie del aire acondicionado o incluso la unidad completa.

2. Limpieza de la rejilla del filtro

Si la rejilla del filtro se obstruye con polvo y se reduce la eficacia del aire acondicionado, asegúrese de limpiar la rejilla del filtro una vez cada dos semanas.

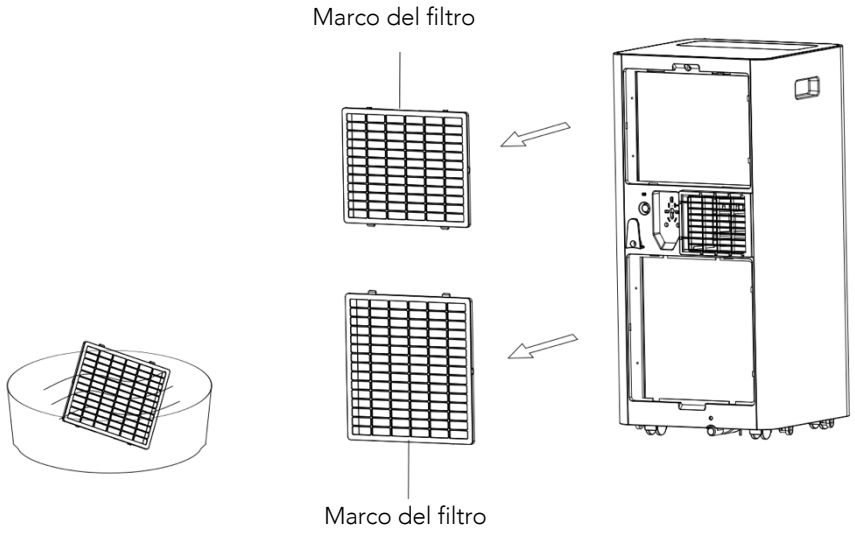

3. Limpieza del marco de la rejilla del filtro superior

1. Con un destornillador, retire el tornillo que fija la malla del filtro EVA a la carcasa trasera y extraiga la malla del filtro EVA.

2. Coloque la rejilla del filtro EVA en agua tibia con detergente neutro (aproximadamente 40°C / 104°F) y, tras enjuagarla, séquela a la sombra.

VIII. Almacenamiento de la unidad

1: Desenrosque la tapa de drenaje, retire el tapón de agua y vierta el agua de la bandeja en otros recipientes, o incline directamente el cuerpo para descargar el agua en otros recipientes.

2: Encienda la unidad, ajústela al modo de ventilación a baja velocidad y mantenga este estado hasta que el tubo de drenaje se seque, a fin de mantener el interior del cuerpo seco y evitar la aparición de moho.

3: Apague la unidad, desconecte el enchufe y enrolle el cable de alimentación alrededor del poste para el cable; coloque el tapón de agua y la tapa de drenaje.

4: Retire el tubo de escape y consérvelo adecuadamente.

5: Cubra el aire acondicionado con una bolsa de plástico. Colóquelo en un lugar seco, manténgalo fuera del alcance de los niños y adopte medidas de control del polvo.

6: Retire las pilas del control remoto y consérvelas adecuadamente.

Nota: asegúrese de colocar el cuerpo en un lugar seco y conserve adecuadamente todos los componentes de la unidad.

IX. Solución de problemas

No repare ni desmonte el aire acondicionado por su cuenta. Una reparación no cualificada anulará la tarjeta de garantía y puede causar daños a los usuarios o a sus bienes.

Problema	Causas	Soluciones
El aire acondicionado no funciona.	No hay electricidad.	Enciéndalo tras conectarlo a una toma de corriente con electricidad.
	El indicador de desbordamiento muestra «FL».	Descargue el agua del interior.
	La temperatura ambiente es demasiado baja o demasiado alta.	Se recomienda usar la unidad a una temperatura de 7-35°C (44-95°F).
	En modo de refrigeración, la temperatura de la habitación es inferior a la temperatura programada; en modo de calefacción, la temperatura de la habitación es superior a la programada.	Cambie la temperatura programada.
	En modo de deshumidificación, la temperatura ambiente es baja.	La unidad debe colocarse en una habitación con una temperatura ambiente superior a 17°C (62°F).
El efecto de refrigeración no es bueno.	Hay luz solar directa.	Cierre las cortinas.
	Hay puertas o ventanas abiertas; hay muchas personas; o, en modo de refrigeración, hay otras fuentes de calor.	Cierre puertas y ventanas y añada más refrigeración.
	La rejilla del filtro está sucia.	Limpie o reemplace la rejilla del filtro.
	La entrada o la salida de aire está obstruida.	Elimine las obstrucciones.
Ruido excesivo.	El aire acondicionado no está colocado sobre una superficie plana.	Coloque el aire acondicionado sobre un lugar plano y firme (para reducir el ruido).
El compresor no funciona.	Se activa la protección contra sobrecalentamiento.	Espere 3 minutos hasta que baje la temperatura y luego reinicie la unidad.
El control remoto no funciona.	La distancia entre la unidad y el control remoto es demasiado grande.	Acerque el control remoto al aire acondicionado y asegúrese de que apunte directamente hacia el receptor del control remoto.
	El control remoto no está alineado con la dirección del receptor del control remoto.	
	Las pilas están agotadas.	Reemplace las pilas.
Muestra «E1».	El sensor de temperatura del tubo presenta una anomalía.	Compruebe el sensor de temperatura del tubo y el circuito relacionado.
Muestra «E2».	El sensor de temperatura ambiente presenta una anomalía.	Compruebe el sensor de temperatura ambiente y el circuito relacionado.

Nota: Si se presentan problemas no incluidos en la tabla o las soluciones recomendadas no funcionan, póngase en contacto con la organización de servicio profesional.

X. Apéndice

Diagrama esquemático del aire acondicionado

(Los parámetros técnicos específicos de la unidad estarán sujetos a la placa de características del producto.)

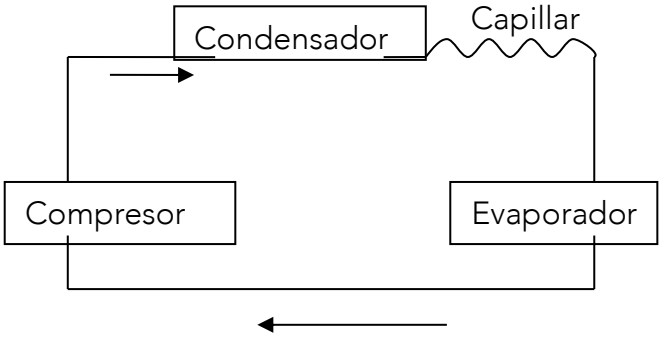



Tratamiento: No deseche la unidad junto con otros residuos no clasificados. Dichos residuos deben depositarse por separado para un uso especial.

La dosis máxima de refrigerante es de 150 gramos.

aiwa

Japan Technology Since 1951

Para más información visita
www.aiwalatinoamerica.com

aiwa es una marca propiedad de AUDIO MOBILE AMÉRICAS, S.A.

Distribuido por: AUDIO MOBILE AMERICAS S.A. www.aiwalatinoamerica.com / ama@aiwalatinoamerica.com
Distribuido por: ACC GROUP S.A. para Venezuela, Centroamerica y El Caribe www.aiwalatinoamerica.com
Distribuido por: VICTORIA CAPITAL para Chile www.aiwachile.cl
Distribuido por: AIEG para Bolivia www.aiwalatinoamerica.com
Distribuido por: RETAIL LUX S.A de C.V. para México www.aiwa.com.mx / info@aiwamexico.com
Distribuido por: aiwa Colombia SAS www.aiwalatinoamerica.com
Distribuido por: aiwa Uruguay SAS www.aiwa.com.uy
Distribuido por: aiwa Paraguay E.A.S. www.aiwalatinoamerica.com
Distribuido por: INTSAN PERÚ SAC en Perú www.aiwalatinoamerica.com

Designed in Japan