ENGLISH

aiwa

Japan Technology Since 1951



10”Amplified slim subwoofer

AW-10US

Thanks for your preference
We hope you enjoy the experience!

If you have any problems using the product, please contact our customer service center. Your feedback is our greatest strength, and your recognition and evaluation is a great motivation.

Control panel

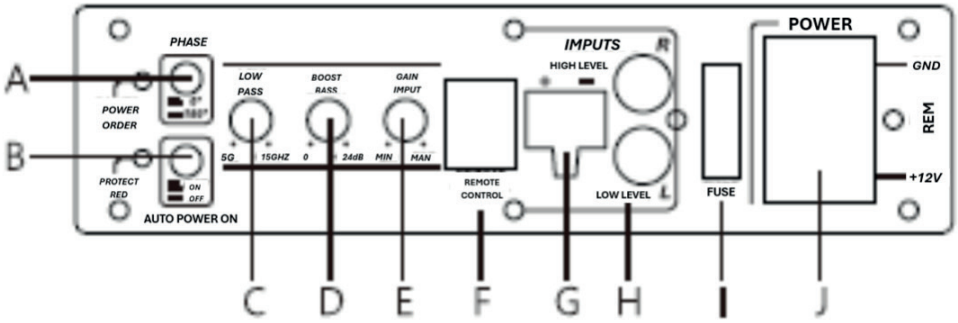

A.Phase transfer switch.
B.When the button is ON, direct through 20Hz-500Hz.
C.Bass Filter Potentiometer Note: The actual frequency of the bass filter may be higher or lower than the set value, with an error of-20% to +20%.
D.Bass potentiometer.
E.Volume potentiometer.
F. Bass volume remote control port.
G.High level entry port.
H. Low level input port.
I.Fuse socket.
J.Power supply input terminal

Low level input connection panel

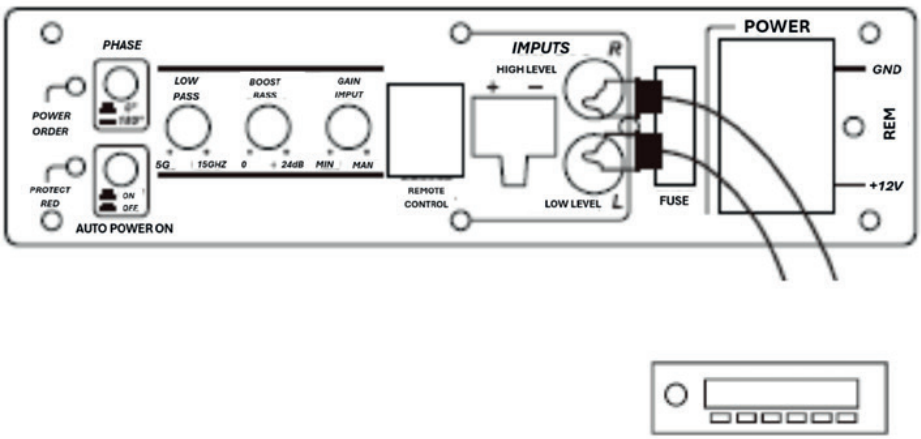

Important: Do not use high and low levels at the same time, as this may affect the performance of the product.

High level input connection

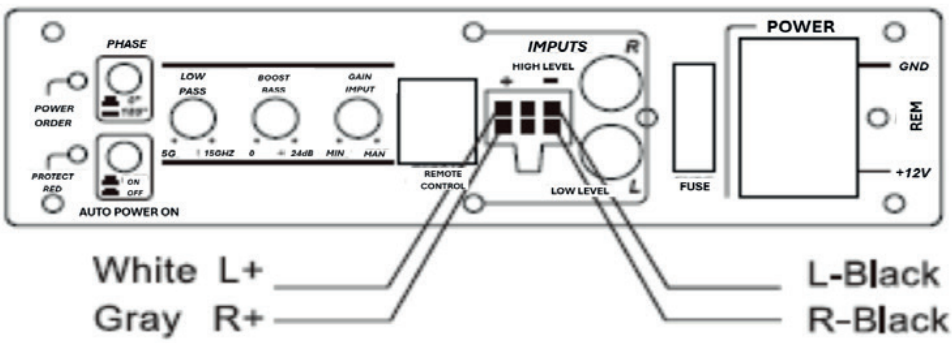

White L + L-Black
Gray R + R-Black

White L + L-Black
Gray R + R-Black

Power input connection

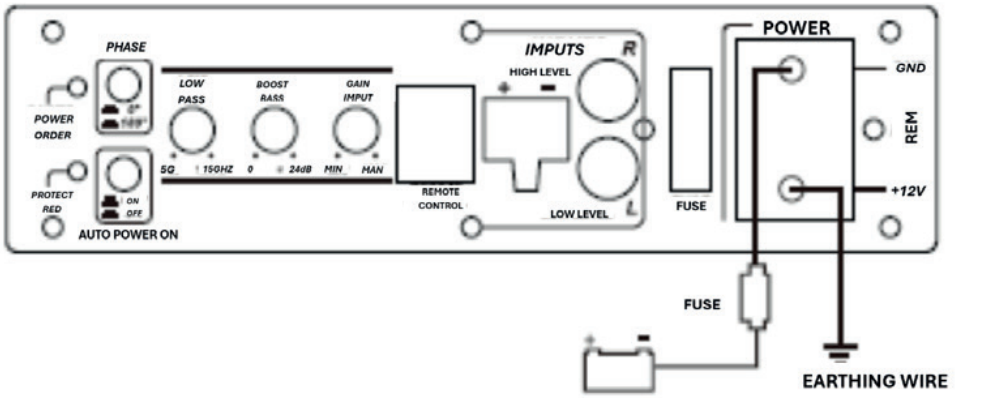

Ground Fuse **Ground Fuse**

Remote
Remote level control connection

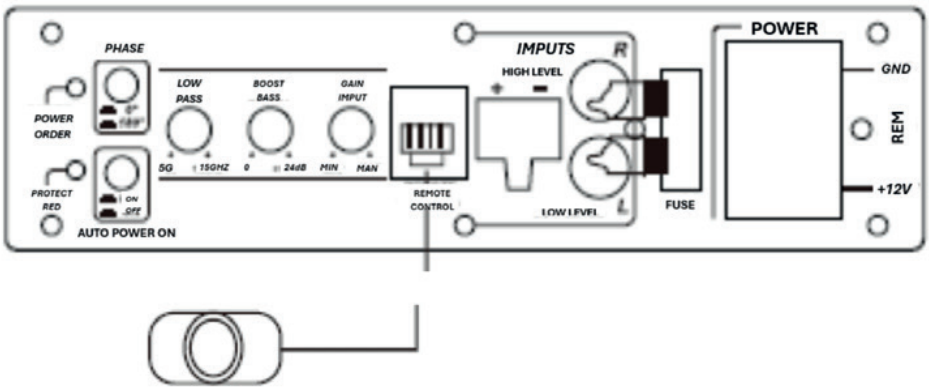

Remote control
Note: The remote control has been installed in a suitable location that does not interfere with driver safety.

Specification

Maximum power:	**600W Max**
RMS Power:	**120W RMS**
Normal impedance:	**4 Ω**
Voltage:	**12V**
Frequency response:	**40Hz-1.5 kHz**
Magnet:	**110 MM**
Cone:	**Paper cone with rubber edges**
Voice coil	**TIL 38.5 mm * 4 layers**
SNR:	**> 90dB**
THD:	**0.4%**

Troubleshooting

No.	Problem	Cause of failure
1	**The Amplifier does not turn on**	1. Verify that the ground wire is properly connected to the amplifier. 2. Make sure that the battery cable is connected to the positive terminal of the amplifier. 3. Verify that the remote signal has a voltage of at least 5V DC. 4. Confirm that the positive power supply terminal has a voltage of not less than +12V. 5. Check that the fuses are not damaged or blown. 6- Check the protection indicator. If the indicator is lit, turn off and restart the amplifier.
2	**The protection indicator light is activated after the amplifier is started**	1. Make sure that the terminals are not shorted or making contact with each other. 2. If you are using a volume potentiometer, disconnect it temporarily to rule out an overload in the system. 3. Remove the connecting line from the horn and restart the amplifier to see if it is working properly again.
3	**There is no way out**	1.Check for damaged fuses. 2. Make sure the amplifier is properly grounded. 3. Confirm that the output of the amplifier is greater than 5V DC. 4. Check that the RCA or high-frequency cable is properly connected. 5. Check that the speaker cable is correctly installed.
4	**Low power output**	1. Reset the volume potentiometer 2. Check that the filter potentiometer is in the correct position
5	**Low power output**	1. Disconnect the signal input line from the power amplifier. If it disappears, there's a problem with the signal source. At this point, it is necessary to confirm whether the signal line is well connected or whether the signal line quality is defective; Otherwise the host may have problems 2. Turn the power amplifier volume potentiometer as low as possible and raise the host volume as much as possible (are distorting)
6	**There are whistles**	1. Check if the RCA ground cable is connected

7	**Relaxation**	1. Check whether the size of the power amplifier volume potentiometer is appropriate 2. Check the filter potentiometer size
8	**The power amplifier is overheating**	1. Check if the speaker impedance is less than the indicated amplifier impedance 2. Check that the amplifier installation location is well ventilated
9	**Engine sound**	1. The main reason is that the RCA signal line quality is very poor. You need to replace the signal line with good quality and keep it away from the power line.
10	**Engine noise**	1. Check that the RCA signal line is not connected to the chassis. 2. Check that the host is properly grounded.

aiwa

Japan Technology Since 1951

Know more:

www.aiwalatinoamerica.com

aiwa is a brand property of AUDIO MOBILE AMÉRICAS, S.A.

Distributed by: AUDIO MOBILE AMERICAS S.A. www.aiwalatinoamerica.com/ama@aiwalatinoamerica.com
Distributed by: ACC GROUP S.A. in Central America & Caribbean www.aiwalatinoamerica.com
Distributed by: VICTORIA CAPITAL in Chile www.aiwa.cl
Distributed by: AIEG in Bolivia www.aiwalatinoamerica.com
Distributed by: RETAIL LUX S.A de C.V. in México www.aiwalatinoamerica.com/info@aiwamexico.com
Distributed by: aiwa Colombia S.A.S www.aiwalatinoamerica.com
Distributed by: aiwa Uruguay S.A.S www.aiwa.com.uy

Designed in Japan

ESPAÑOL



Subwoofer amplificado de 10” slim

AW-10US

Gracias por su preferencia
¡Esperamos que disfrute la experiencia!

Si tiene algún problema al utilizar el producto, póngase en contacto con nuestro centro de atención al cliente. Sus comentarios son nuestra mayor fortaleza, y su reconocimiento y evaluación son una gran motivación

Panel de control

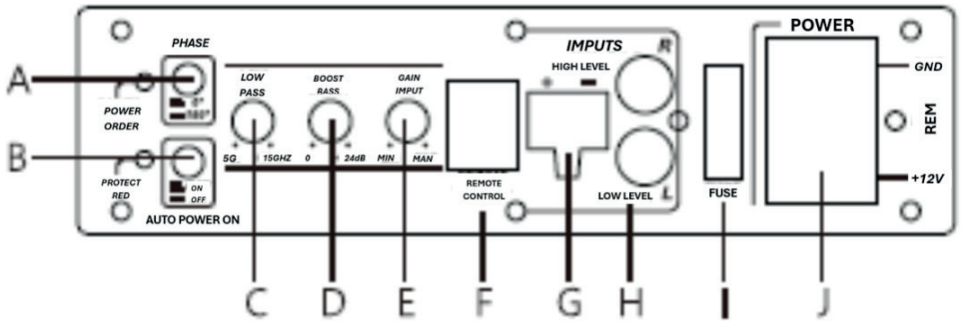

A.Interruptor de transferencia de fase
B. Cuando el botón está en ON, directo a través de 20hZ-500hZ
C. Potenciómetro del filtro de graves Nota: la frecuencia real del filtro de graves puede ser superior o inferior al valor ajustado, con un error de -20% a +20%.
D. Potenciómetro de graves
E. Potenciómetro de volumen
F. Puerto de control remoto de volumen de graves
G. Puerto de entrada de nivel alto
H. Puerto de entrada de nivel bajoT
I. Toma de fusible
J. Terminal de entrada del suministro de energía

Conexión de entrada de nivel bajo

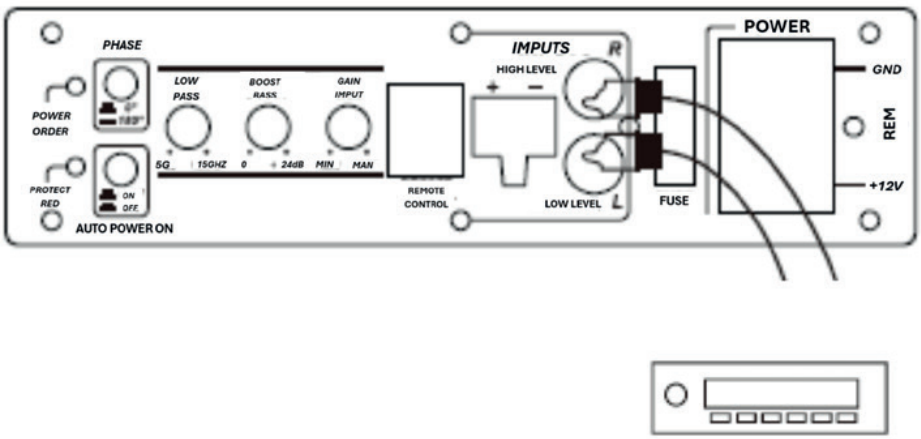

Nota: no ingrese niveles alto y bajo simultáneamente.

Conexión de entrada de nivel alto

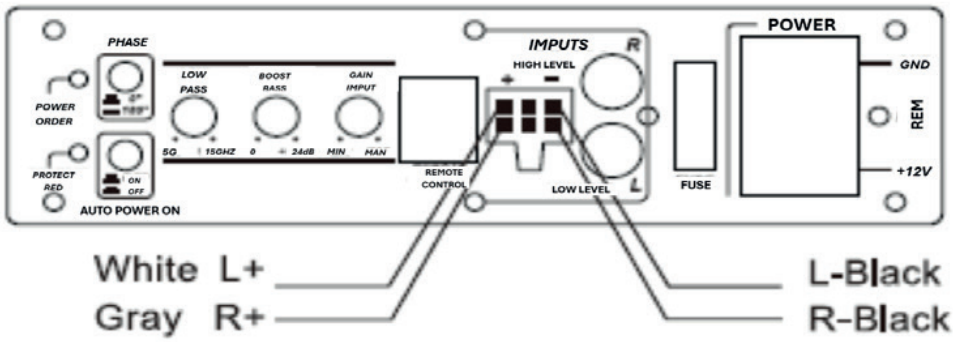

Blanco L+ L- Negro
Gris R+ R- Negro

Conexión de entrada de alimentación

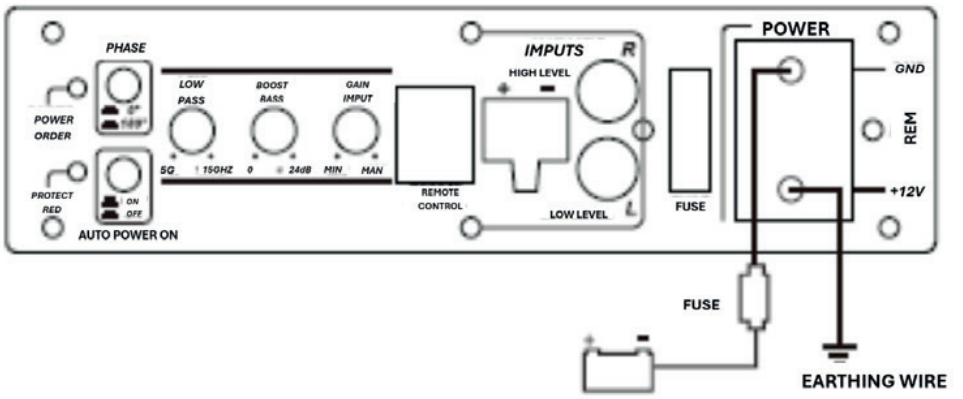

Fusible **Cable Tierra**

Conexión de control nivel remoto

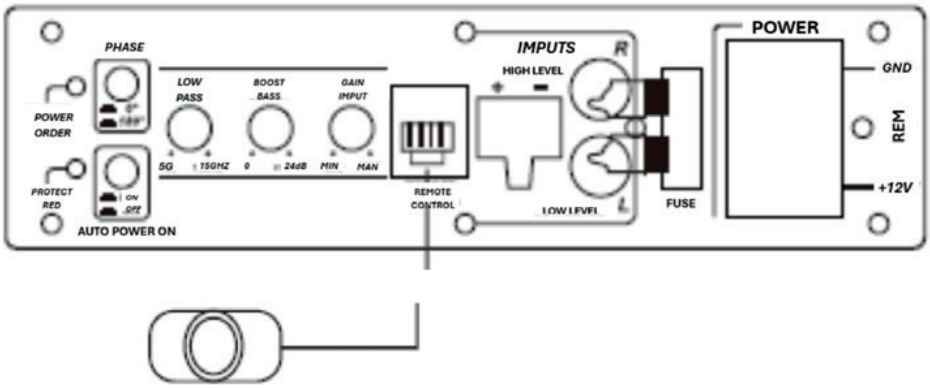

Mando a distancia

Nota: El mando a distancia ha sido instalado en una ubicación adecuada que no interfiere con la seguridad del conductor.

Especificaciones

Potencia máxima:	**600W máximo**
Potencia RMS:	**120W RMS**
Impedancia normal:	**4 Ω**
Voltaje:	**12V**
Respuesta en frecuencia:	**40hZ- 1,5Khz**
Imán:	**110 MM**
Cono:	**Cono de papel con bordes de goma**
Bobina móvil	**TIL 38,5 mm * 4 capas**
SNR:	**> 90dB**
THD:	**0.4%**

Solución de problemas

N°	PROBLEMA	CAUSA DE LA FALLA
1	**El amplificador no se puede iniciar**	1. Compruebe si el cable a tierra del amplificador de potencia está bien conectado. 2. Compruebe si el voltaje positivo de la batería está en el terminal positivo del amplificador de potencia. 3. Compruebe que el voltaje REMOTO no es inferior a 5V CC. 4. Compruebe que el voltaje positivo del terminal de potencia no es inferior a +12V 5. Compruebe si hay fusibles dañados 6- Confirme el indicador de protección. Si el indicador está activado, vuelva a iniciar el amplificador
2	**La luz indicadora de protección está activada después de que el amplificador se inicia**	1. Compruebe que los terminales del altavoz no estén en corto circuito 2. Apague el potenciómetro del volumen para protección de sobrecarga 3. Quite la línea de conexión de la bocina y vuelva a iniciar el amplificador
3	**No hay salida**	1. Compruebe si hay fusibles dañados 2. Compruebe que el amplificador esté conectado correctamente a tierra 3. El voltaje de partida del amplificador no debe ser menor que 5V CC 4. Compruebe si el cable de audio RCA o cable de entrada de alta frecuencia está conectado correctamente al amplificador 5. Compruebe si el cable del altavoz está bien conectado
4	**Salida de potencia baja**	1. Resetee el potenciómetro del volumen 2. Compruebe que el potenciómetro del filtro está en la posición correcta
5	**Salida de potencia baja**	1. Desconecte la línea de entrada de señal del amplificador de potencia. Si desaparece, hay un problema con la fuente de la señal. En este punto, es necesario confirmar si la línea de la señal está bien conectada o si la calidad de la línea de la señal está defectuosa; de lo contrario el host puede tener problemas

		2. Gire el potenciómetro del volumen del amplificador de potencia los más bajo posible y suba el volumen del host tanto como sea posible (son distorsionar)
6	**Hay silbatos**	1. Compruebe si el cable a tierra del RCA está conectado
7	**Distensión**	1. Compruebe si el tamaño del potenciómetro del volumen del amplificador de potencia es apropiado 2. Compruebe el tamaño del potenciómetro del filtro
8	**El amplificador de potencia está sobrecalentándose**	1. Compruebe si la impedancia del altavoz es menor que la impedancia indicada del amplificador 2. Compruebe que la ubicación de la instalación del amplificador está bien ventilada
9	**Sonido del motor**	1. La razón principal es que la calidad de la línea de la señal RCA es muy deficiente. Es necesario reemplazar la línea de la señal con buena calidad y mantenerla alejada de la línea de potencia.
10	**Ruido del motor**	1. Compruebe que la línea de la señal de RCA no esté conectada al chasis 2. Compruebe que el host esté conectado correctamente a tierra

aiwa

Japan Technology Since 1951

Para más información visita:

www.aiwalatinoamerica.com

aiwa es una marca propiedad de AUDIO MOBILE AMÉRICAS, S.A.

Distribuido por: AUDIO MOBILE AMERICAS S.A. www.aiwalatinoamerica.com/ama@aiwalatinoamerica.com
Distribuido por: ACC GROUP S.A. para Centroamerica y El Caribe www.aiwalatinoamerica.com
Distribuido por: VICTORIA CAPITAL para Chile www.aiwa.cl
Distribuido por: AIEG para Bolivia www.aiwalatinoamerica.com
Distribuido por: RETAIL LUX S.A de C.V. para México www.aiwalatinoamerica.com/info@aiwamexico.com
Distribuido por: aiwa Colombia S.A.S www.aiwalatinoamerica.com
Distribuido por: aiwa Uruguay S.A.S www.aiwa.com.uy

Designed in Japan